5557&5559&5566&5569型连接器承认书图面

名　　称	材　　料	附　　注
端子 Terminal	Phosphor Bronze	

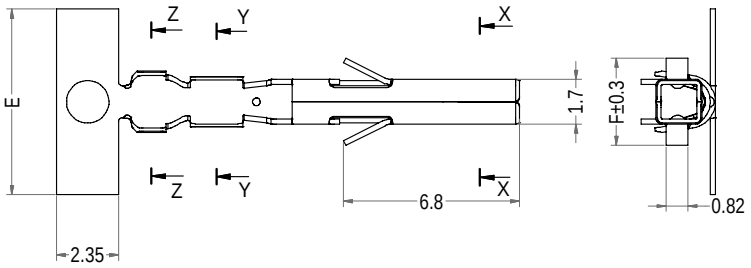

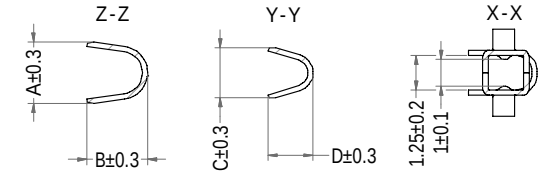

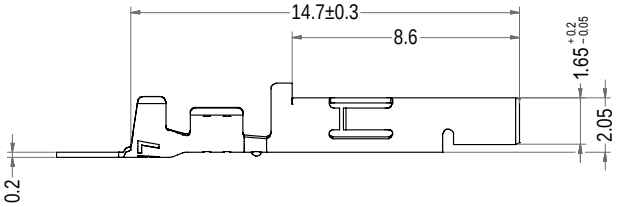

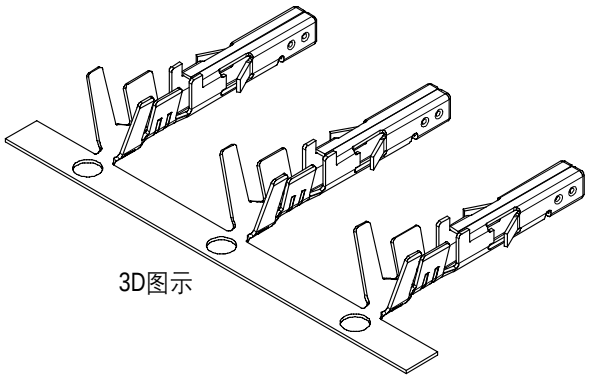
3D图示

Part No.	Description	Finish	Wire Range	Qty/reel
C4201-TP	5557-YT11	Tin	AWG #16	4,000pcs
C4201-T12P	5557-YT12	Tin	AWG #24 to #22	9,000pcs
C4201-T13P	5557-YT13	Tin	AWG #28 to #24	9,000pcs
C4201-T14P	5557-YT14	Tin	AWG #16	4,000pcs
C4201-T15P	5557-YT15	Tin	AWG #24 to #20	4,000pcs
C4201-T16P	5557-YT16	Tin	AWG #24 to #22	9,000pcs

Part No.	Description	A	B	C	D	E	F
C4201-TP	5557-YT11	4	4.4	2.40	2.90	10.0	3.3
C4201-T12P	5557-YT12	2.7	2.6	2.10	2.20	7.0	3.3
C4201-T13P	5557-YT13	2.3	2.3	1.37	1.35	7.0	3.3
C4201-T14P	5557-YT14	4	4.4	2.40	3.50	10.0	3.3
C4201-T15P	5557-YT15	4	4.4	2.10	2.20	10.0	3.3
C4201-T16P	5557-YT16	2.7	2.6	2.10	2.20	7.0	3.0

LHE® 浙江联和电子有限公司			
品名	5557-YT	比例	7 : 2
料号	C4201-T	未注公差(mm)	
图号	/	>0~3	±0.12
材料	Phosphor Bronze	>3~18	±0.15
制图	王天 2024-03-05	>18~50	±0.3
审核	天琴 2024-03-05	>50~120	±0.5
批准	李育文 2024-03-05	X°	±3°
视角		X.X°	±0.5°